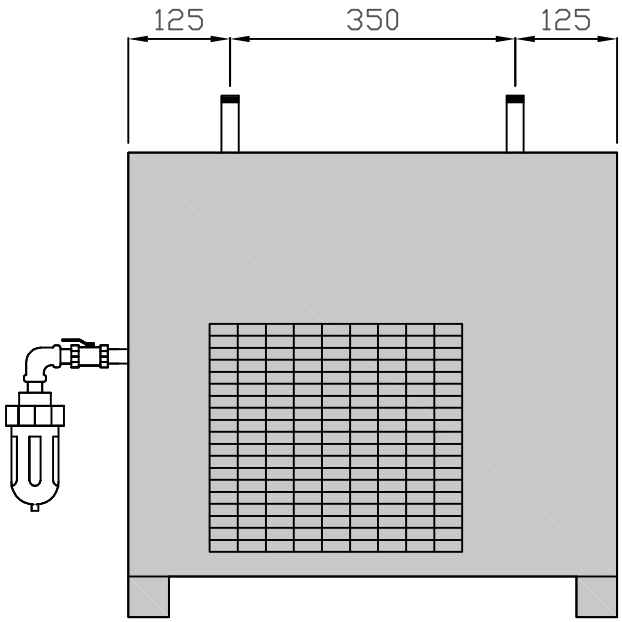

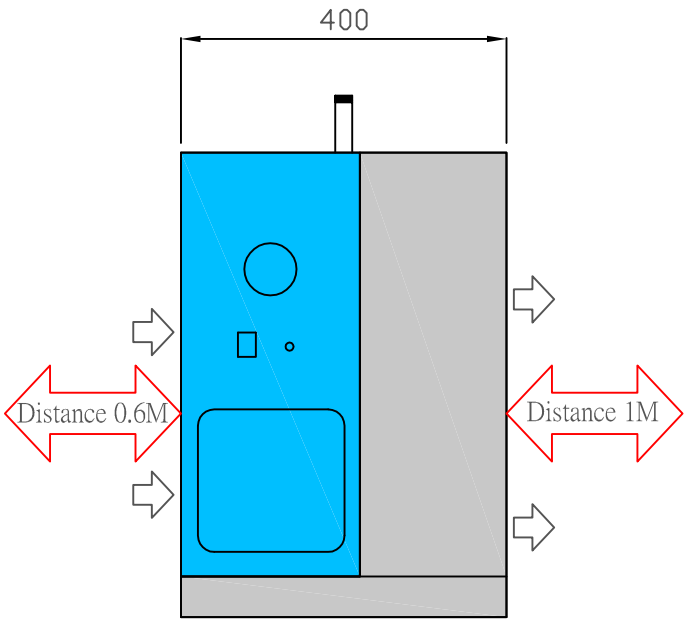

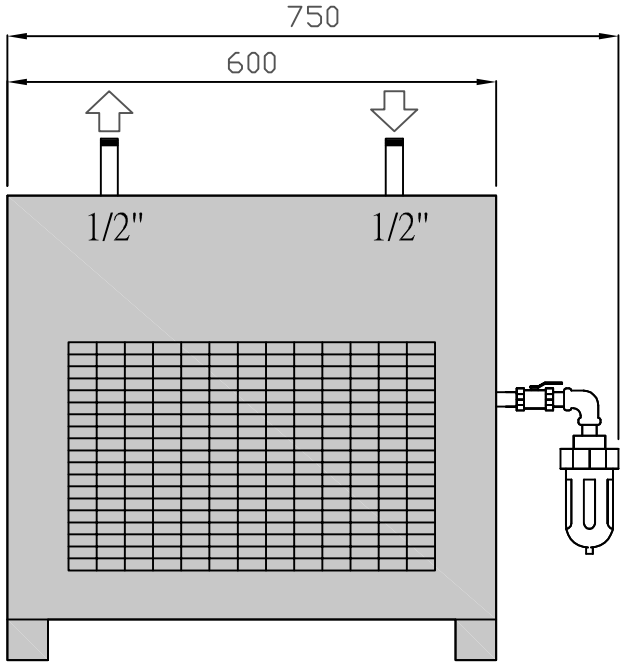

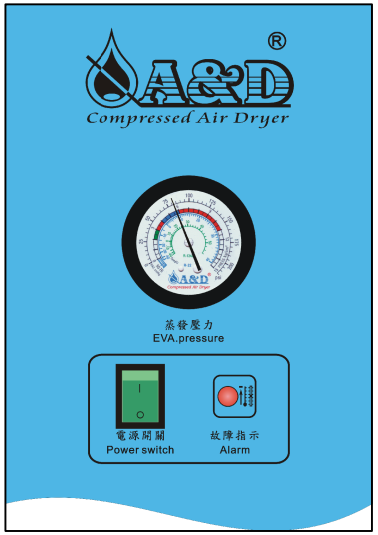

Dashboard

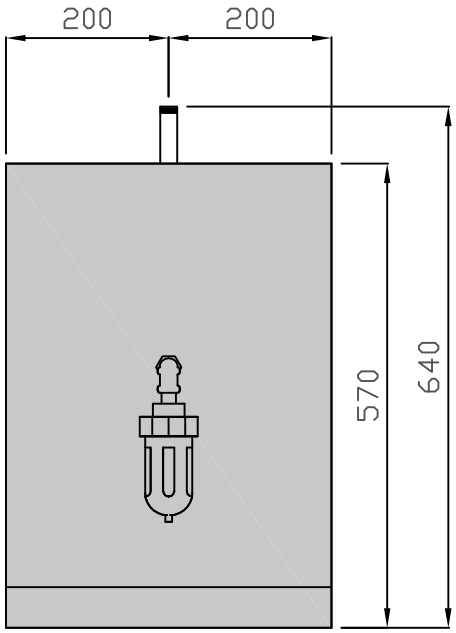

圖名	乾燥機外觀尺寸圖
規格	SD-005
日期	2021-03-01
單位	mm
比例	1：9
備註	

A&D 宙升機械有限公司

SD-005 系統流程圖

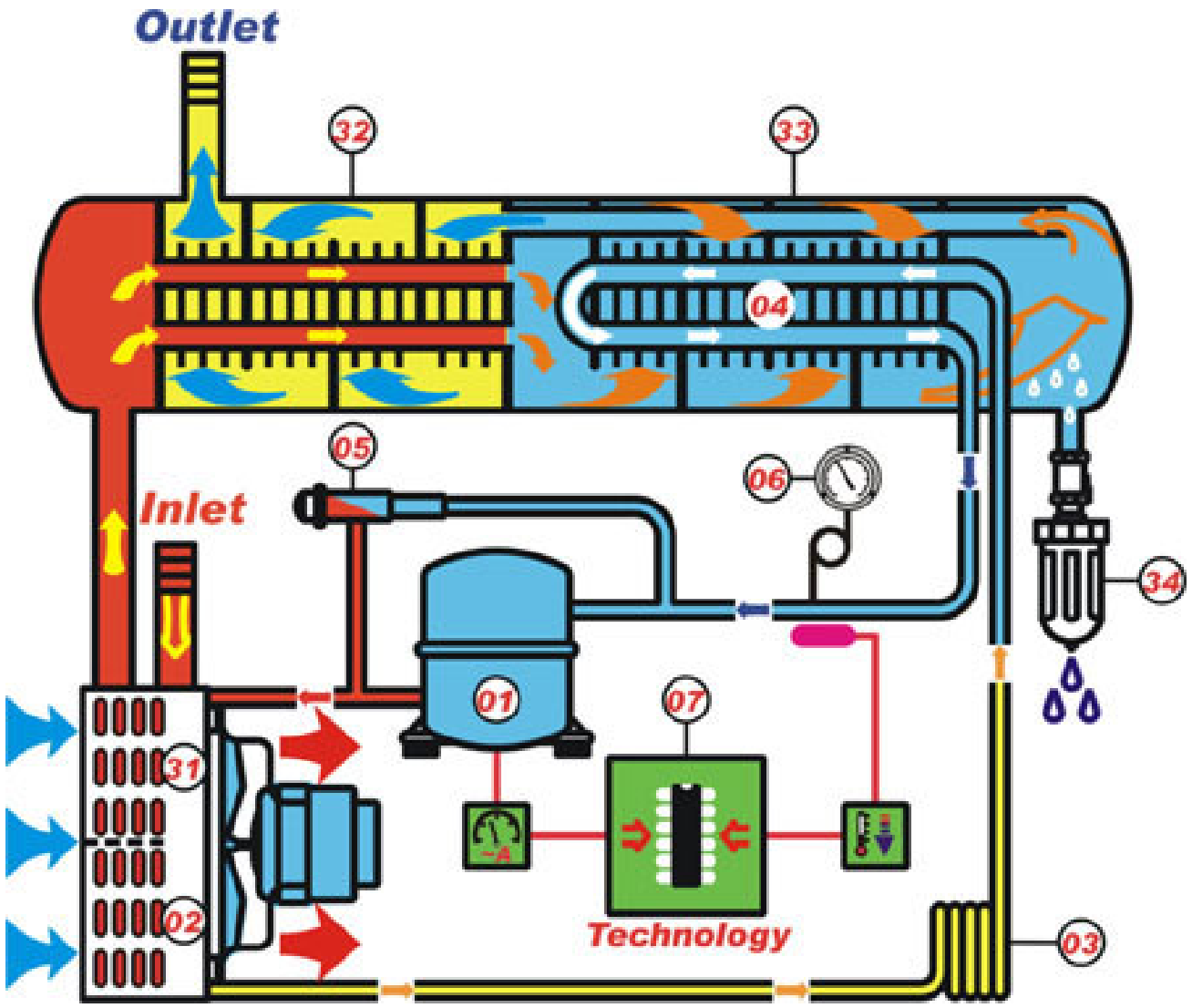

冷凍系統	
代碼	名稱
01	壓縮機
02	冷凝器
03	毛細管
04	蒸發器
05	熱氣旁通閥
06	冷媒低壓表
07	專用保護機板

空氣系統	
代碼	名稱
31	前置冷卻器 環境空氣 VS 壓縮空氣
32	預冷器 壓縮空氣 VS 壓縮空氣
33	蒸發器 冷媒 VS 壓縮空氣
34	自動排水器

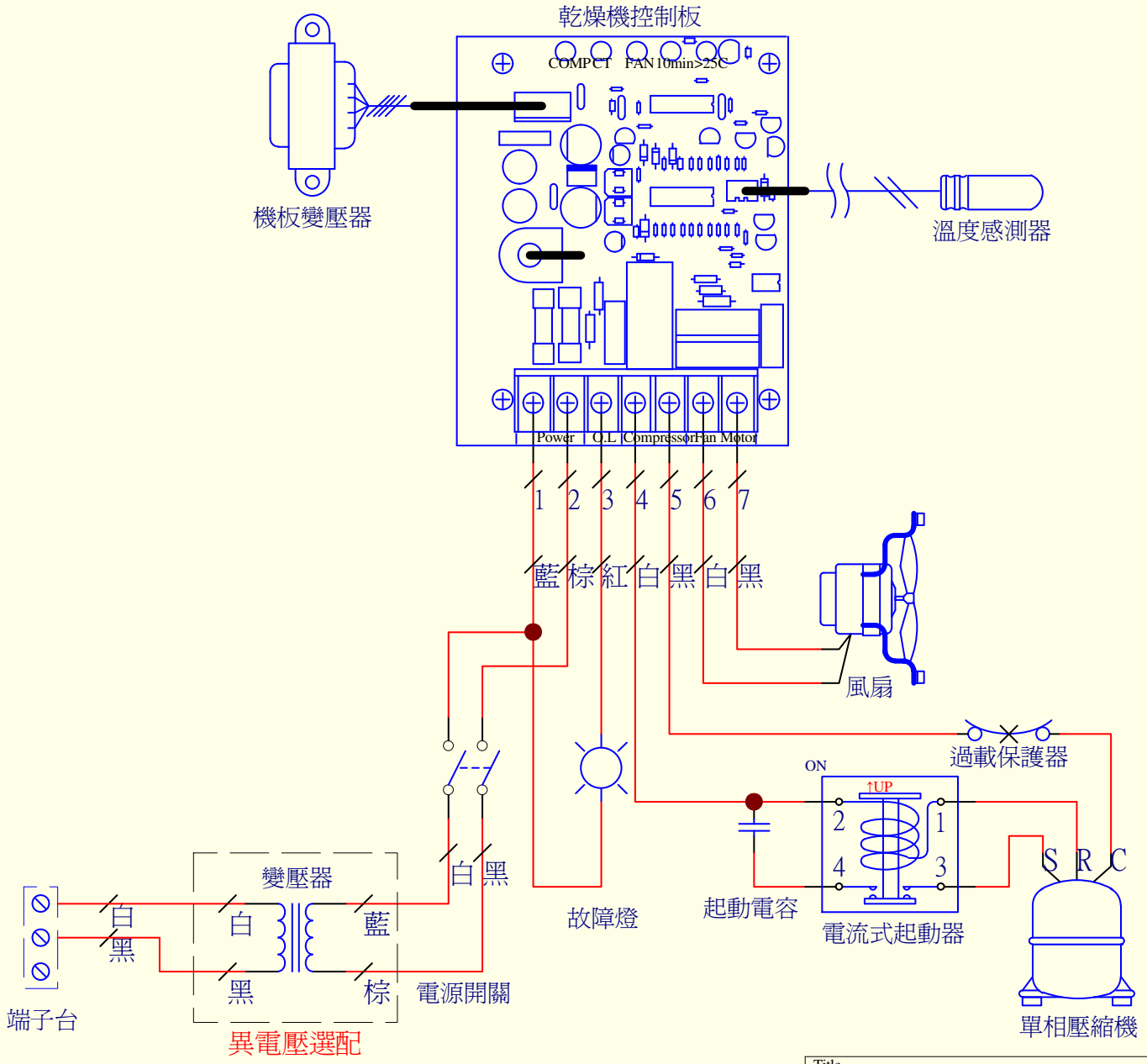

Title 乾燥機 SD-005配線圖		
Size A	Number	Revision
Date: 21-Mar-2015		Sheet of
File: \\MAIN\WMAIN\CAD資料\012.DDB		Drawn By: