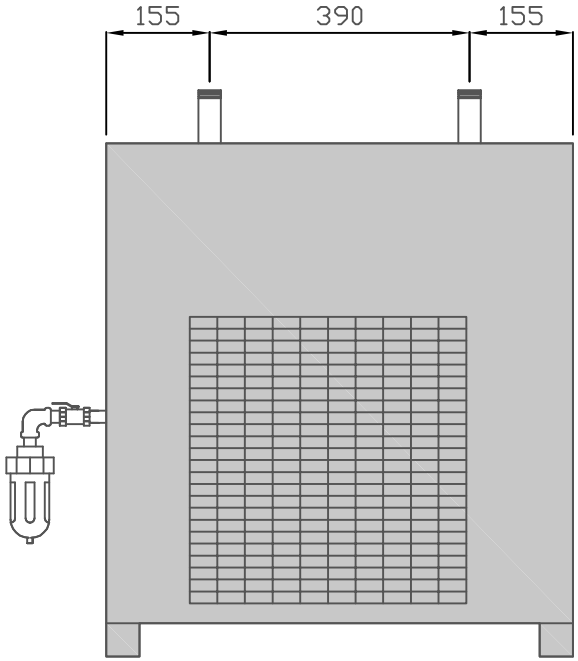


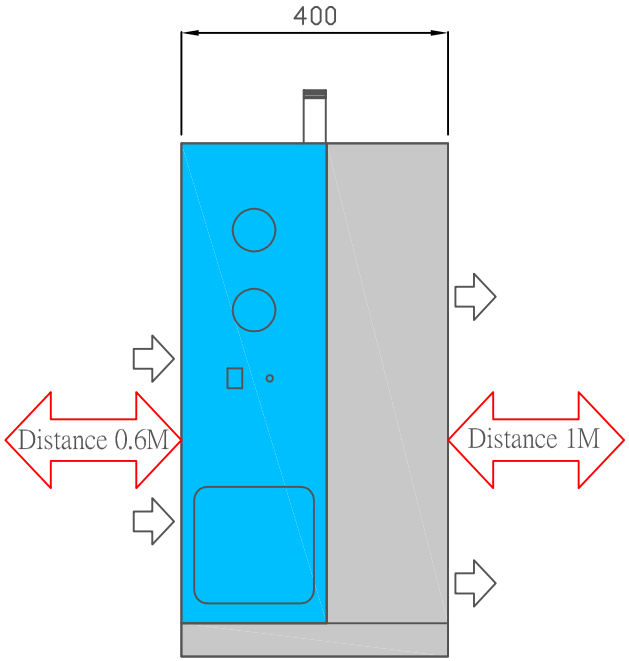


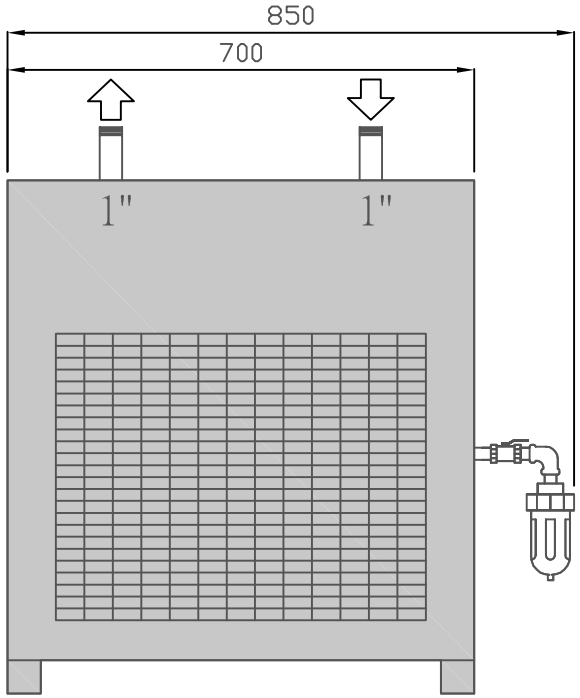


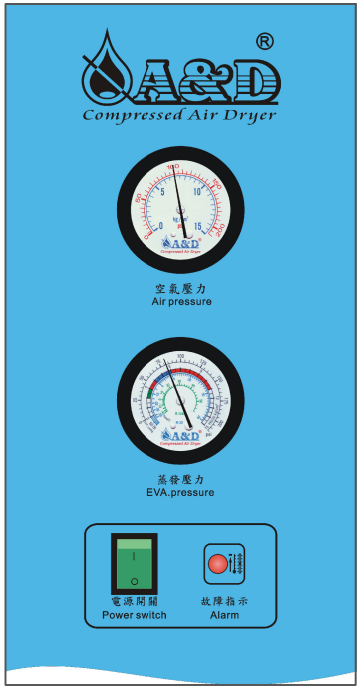


Dashboard

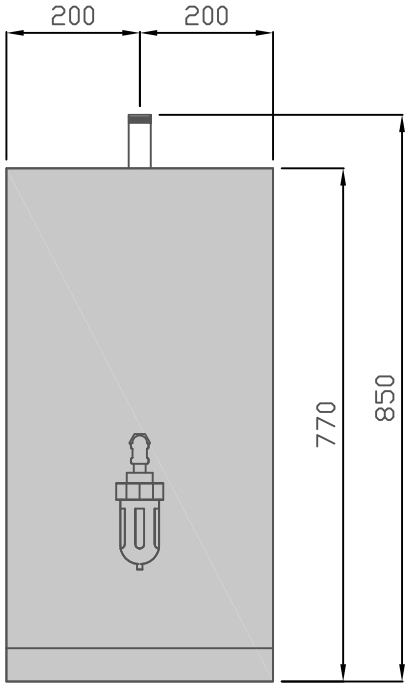


| | |
|---|---|
| 圖名 | 乾燥機外觀尺寸圖 |
| 規格 | SD-015 |
| 日期 | 2021-03-01 |
| 單位 | mm |
| 比例 | 1：11 |
| 備註 | |

A&D 宙升機械有限公司

# SD-015 系 統 流 程 圖

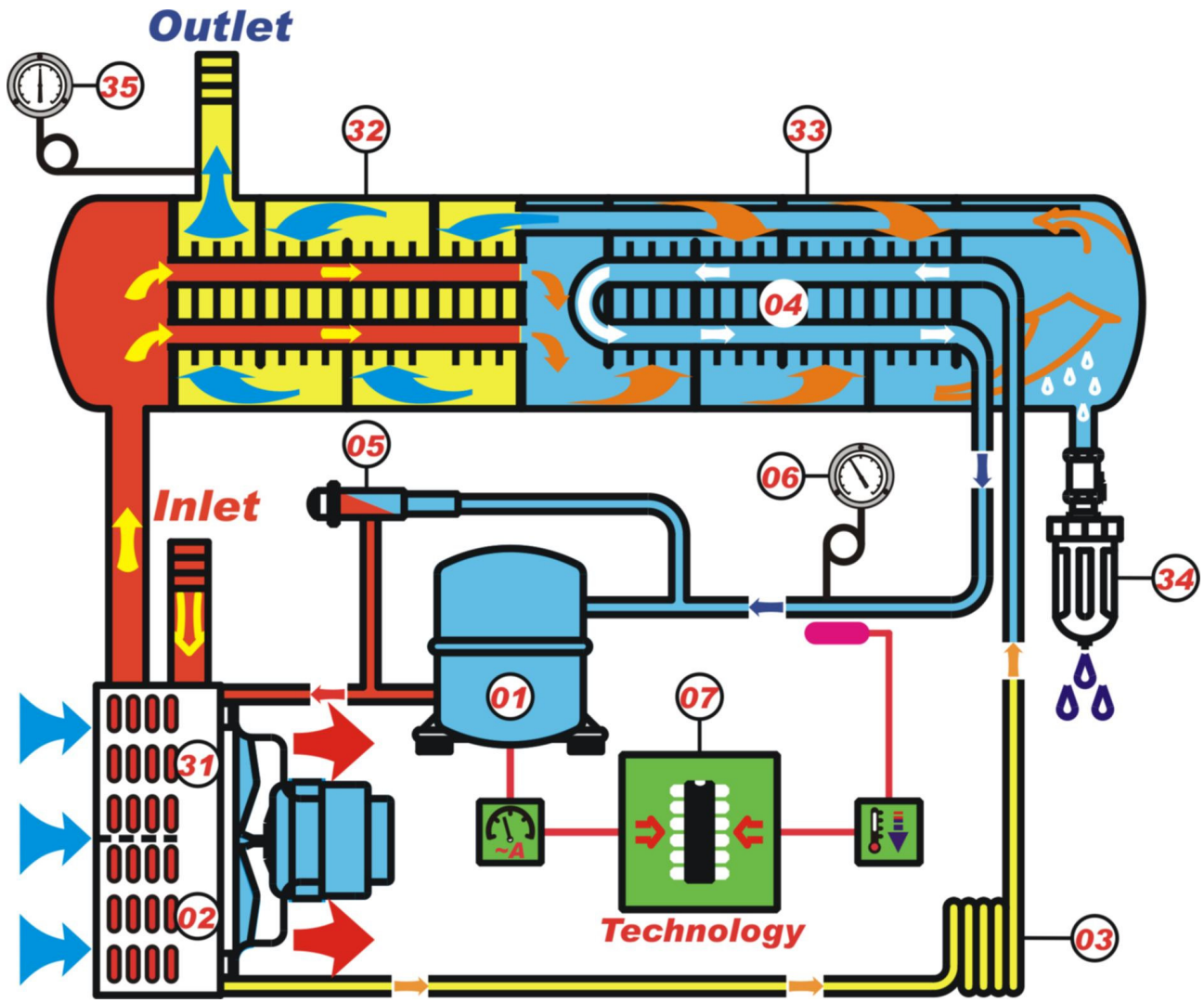


| 冷凍系統 | |
|---|---|
| 代碼 | 名稱 |
| 01 | 壓縮機 |
| 02 | 冷凝器 |
| 03 | 毛細管 |
| 04 | 蒸發器 |
| 05 | 熱氣旁通閥 |
| 06 | 冷媒低壓表 |
| 07 | 專用保護機板 |

| 空氣系統 | |
|---|---|
| 代碼 | 名稱 |
| 31 | 前置冷卻器<br>環境空氣 VS 壓縮空氣 |
| 32 | 預冷器<br>壓縮空氣 VS 壓縮空氣 |
| 33 | 蒸發器<br>冷媒 VS 壓縮空氣 |
| 34 | 自動排水器 |
| 35 | 出口壓力表 |

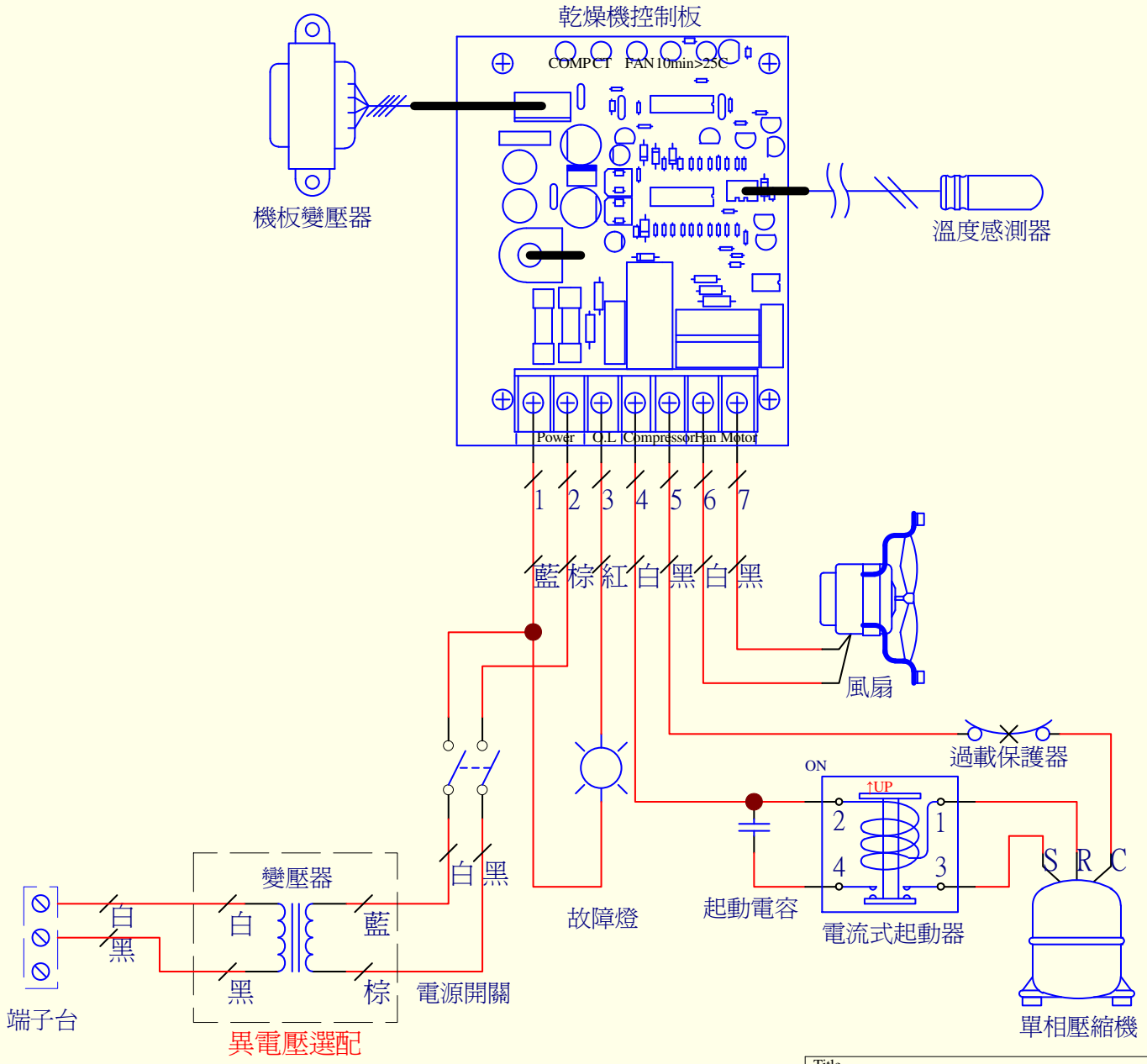


| | | |
|---|---|---|
| Title 乾燥機 SD-015配線圖 | | |
| Size A | Number | Revision |
| Date: 21-Mar-2015 | | Sheet of |
| File: \\MAIN\WMAIN\CAD資料\012.DDB | | Drawn By: |