A&D®
Compressed Air Dryer

- 獨創出口偵測法
- 免除耗氣問題
- 球閥直通排水法
- 免除阻塞問題

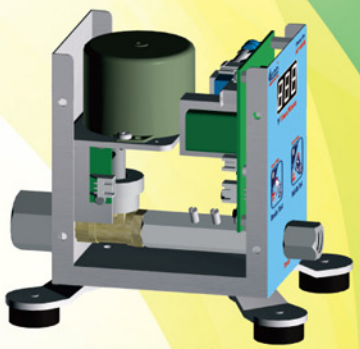

AD-480BⅢ

空氣儲氣筒專用節能排水器

專利
M301308
CE

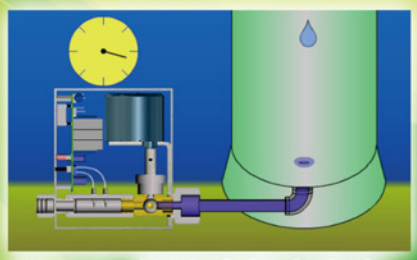

Step1_等待冷凝水產生

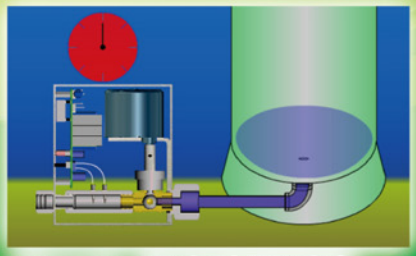

Step2_設定時間到達

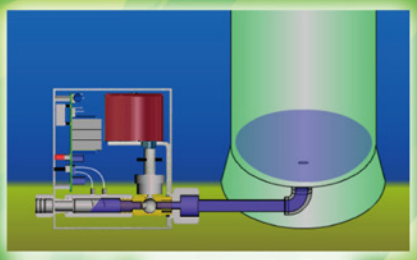

Step3_開啓電動球閥

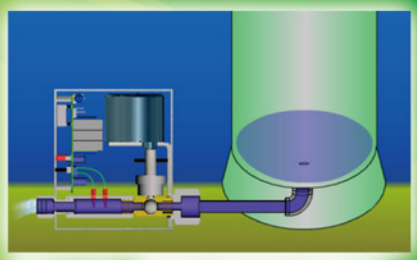

Step4_開始偵測冷凝水

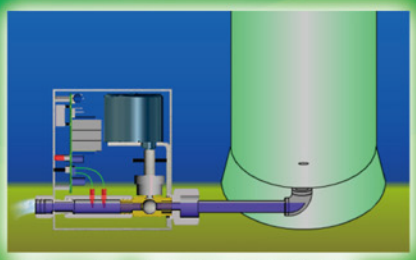

Step5_當水量減少時

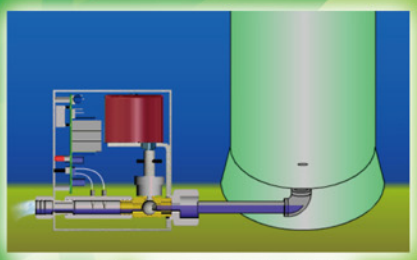

Step6_關閉電動球閥

儲氣筒專用節能排水器排水原理

A&D 儲氣筒專用節能排水器特色_超便利易使用

無需裝設Y型過濾器，人工智慧功能設計，不需再做任何調整或設定，可適用於95%以上的空壓儲氣筒，同時解決『排水』、『排汙』兩大問題

簡單

VS

儲氣筒專用節能排水器

定時定量排水器

A&D 儲氣筒專用節能排水器特色_不阻塞

6㎜大口徑排水閥門設計，在每次排水動作時，順利將儲氣筒底部聚集的凝結水及油泥排出，除確保儲氣筒內部的潔淨，更無衍生雜質積存問題

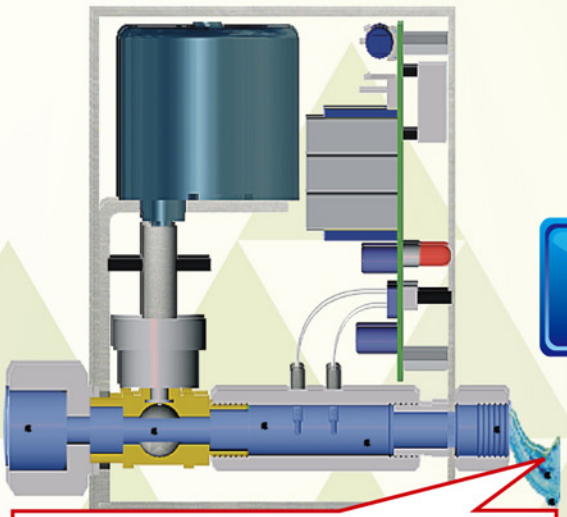

實用

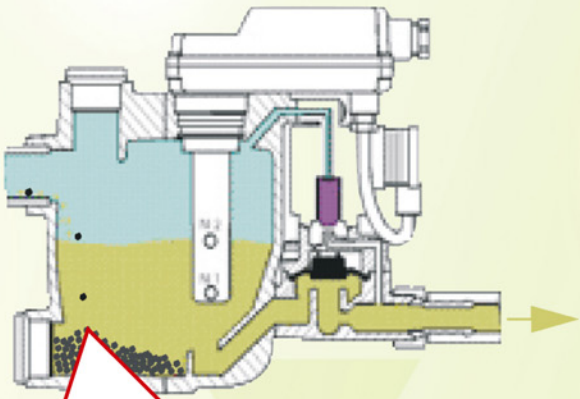

凝結水、油泥、雜質全部排

VS

排出凝結水，但油泥、雜質積存

儲氣筒專用節能排水器

無耗氣排水器

A&D 儲氣筒專用節能排水器特色_無浪費

人工智慧功能設計，為您在排水時期把關，當偵測管路在排水末期有20～30%空氣時，立即關閉排水閥門，確保不積水又完成排水、排汙效用，亦不浪費多餘的壓縮空氣

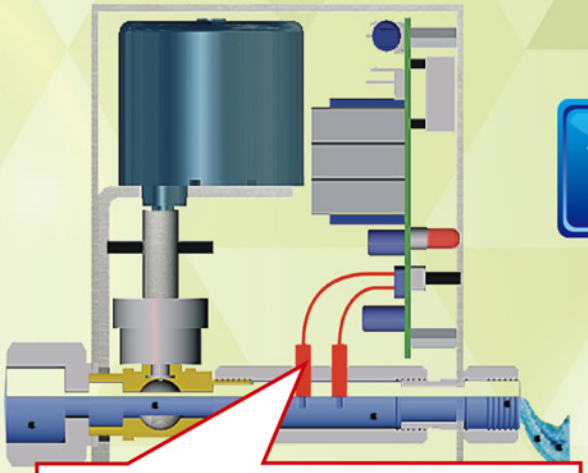

節能

VS

感應水量減少時關閉

儲氣筒專用節能排水器

動作時間到達後才關閉

定時定量排水器

A&D 儲氣筒專用節能排水器特色_高性能

相同以解決儲氣筒排水、排汙兩大問題為標的，列表比較『節能排水器』及市場上『無耗氣排水』、『定時定量排水』的性能差異

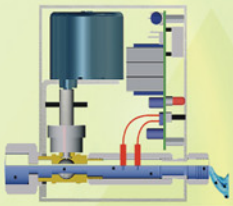

VS

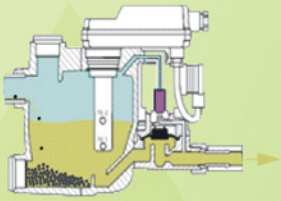

VS

	節能排水器	無耗氣排水器	定時定量排水器
投資成本低	★★★★	★	★★★★★
排水、排汙能力	★★★★★	★★	★★
免清潔保養	★★★★★		
低空氣損耗	★★★★★	★★★★★	
大適用範圍	★★★★★	★	★★★
自我保護設計	★★★★★	★★★★★	
統計	★x29	★x14	★x10

A&D 儲氣筒專用節能排水器_產品優勢

產品類型	定時定量型	無耗氣型	儲氣筒專用節能排水器
閥門型式	電磁閥	電磁閥	球閥
排水特色	動作週期與動作時間完成排水工作	水位感測器偵測高低水位變化完成排水工作	出口水量偵測法完成排水工作
優點	1.投資成本低 2.安裝位置高低不受限制	1.依凝結水量排水 2.無空氣損失 3.有積水容積，可安裝於空氣輸送管路	1.投資成本低、成本易回收 2.排水時連同雜質排出 3.依凝結水量排出 4.極少的空氣損失 5.適用空壓機馬力範圍大 6.安裝位置高低不受限制
缺點	1.無法依實際凝結水量排水，大量的空氣損失 2.易因雜質阻塞導致無法順利排水 3.無積水容積，不適合安裝於空氣輸送管路	1.投資、維修成本極高 2.易因雜質阻塞導致無法順利排水 3.受積水容積限制，使用範圍小 4.安裝位置受限制	

儲氣筒專用節能排水器–規格表

產品型號	AD-480A Ⅲ	AD-480B Ⅲ
使用電源	1φ110V/50～60Hz	1φ220V/50～60Hz
操作壓力	0.1 ～ 7 kg/cm² MAX.16 kg/cm²	
適用馬力	空壓機 3 HP ～ 1000 HP	
流體溫度	2 ～ 60 ℃	
動作週期	可設定 5 ～ 999 min	
動作時間	出口偵測 or 1 ～ 999 sec	
出入口徑	排水入口1/2"PT內牙 排水出口1/4"PT內牙	
消耗功率	10 W	
產品尺寸	75mm x145mm x 130mm	
產品重量	1.6 kg	