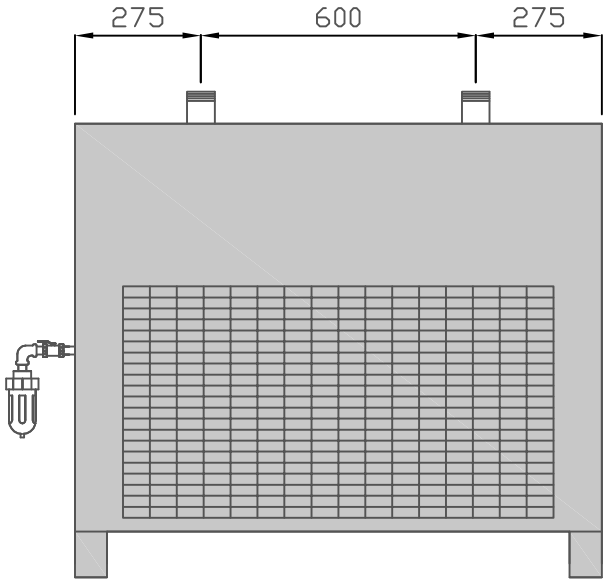

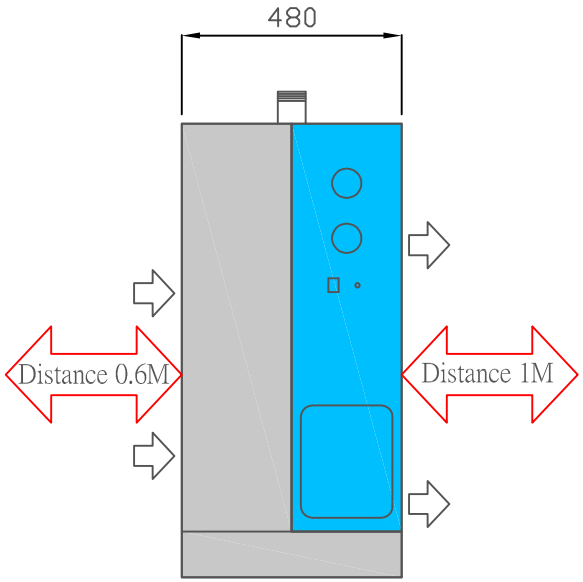

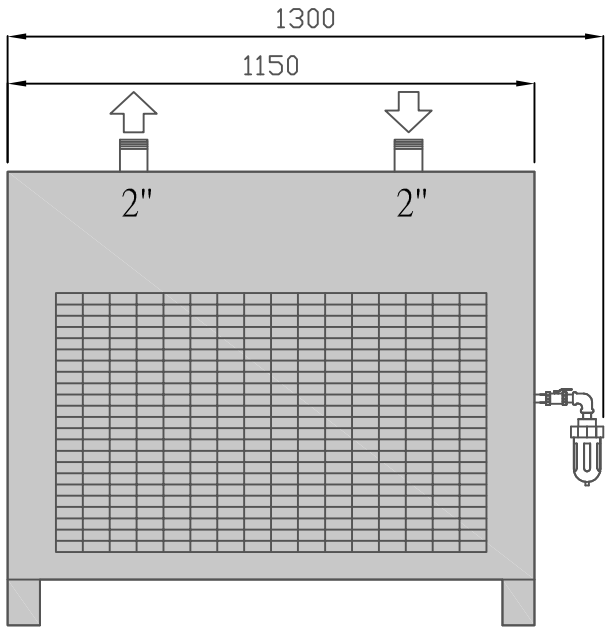

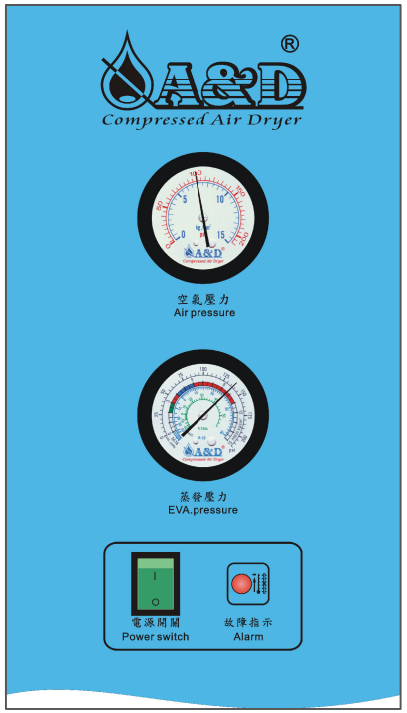

Dashboard

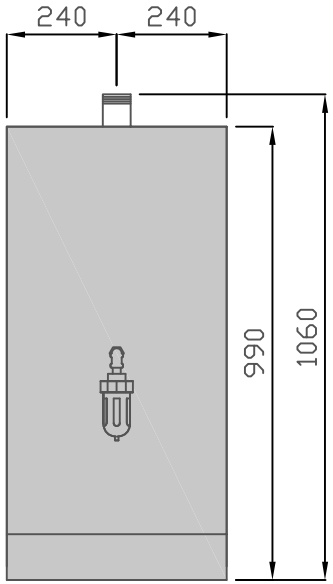

圖名	乾燥機外觀尺寸圖
規格	SD-050
日期	2021-03-01
單位	mm
比例	1：16
備註	

A&D 宙升機械有限公司

SD-050 系 統 流 程 圖

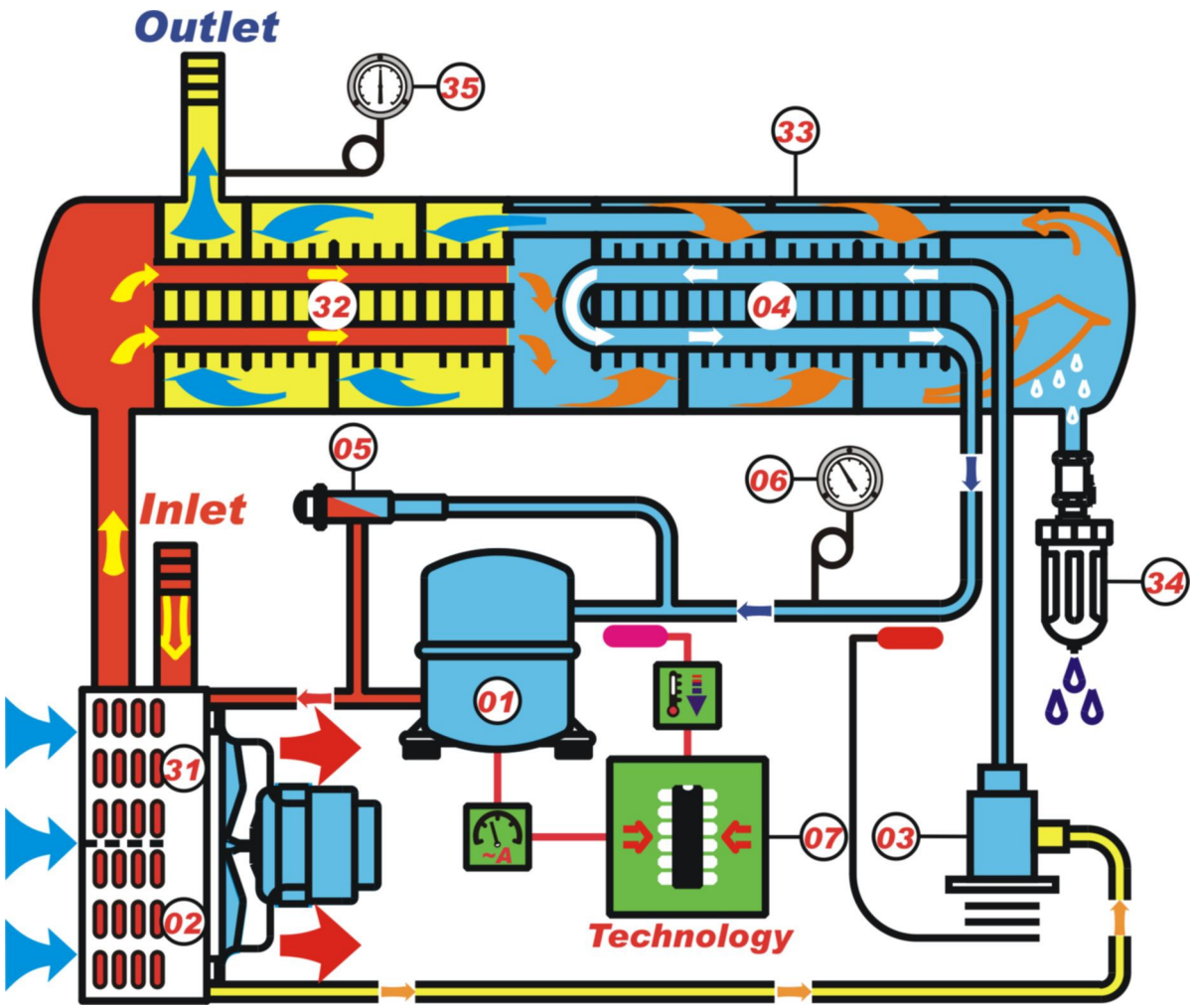

冷凍系統	
代碼	名稱
01	壓縮機
02	冷凝器
03	溫度自動膨脹閥
04	蒸發器
05	熱氣旁通閥
06	冷媒低壓表
07	專用保護機板

空氣系統	
代碼	名稱
31	前置冷卻器 環境空氣 VS 壓縮空氣
32	預冷器 壓縮空氣 VS 壓縮空氣
33	蒸發器 冷媒 VS 壓縮空氣
34	自動排水器
35	出口壓力表

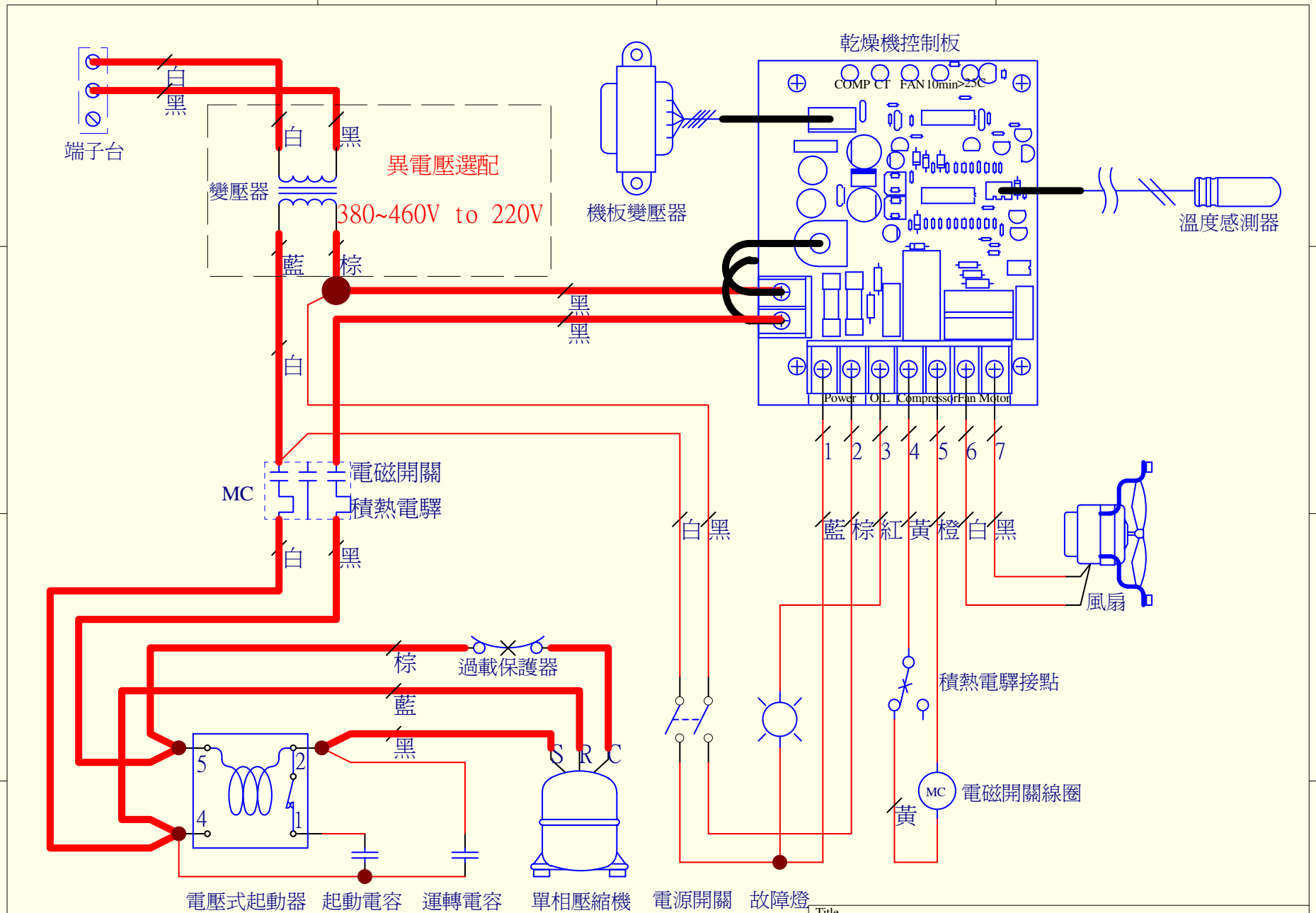

Title	乾燥機 SD-050配線圖		
Size A	Number		Revision
Date:	21-Mar-2015	Sheet of	
File:	\\MAIN\WMAIN\CAD資料\012.DDB	Drawn By:	